年	月	日	更正者	更正記事	△
94	02	01	Ting	因焊接端子加長所以變更二處尺寸	⚠
96	12	06	Maze	取消KEMA認證字樣，並新增3C認證字樣。	
99	09	23	Huang	新增歐洲共同市場認證。	

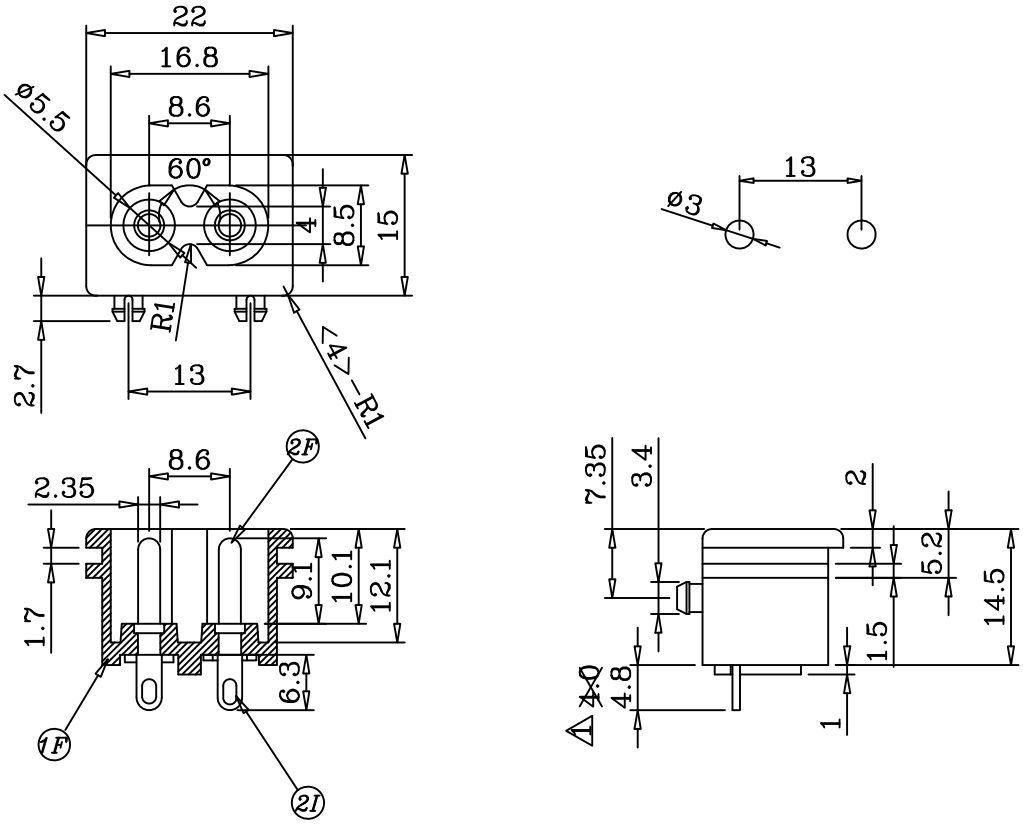

特 性
CHARACTERISTICS

絕緣電阻
1.INSULATION RESISTANCE : >100MΩ AT 500VDC

耐壓強度
2.DIELECTRISC STRENGTH : AC 2000V 1Minute.

操作溫度
3.OPERATING TEMPERATURE : −25° C TO +85° C (MAX)

焊 接
4.SOLDERING : 280° FOR 3SEC.

插拔力
5.FORCES NECESSARY TO INSERT AND
TO WITHDRAW THE CONNECTOR : 1Kg~5Kg.

認可安規
6.SAFETY :

編號	零件名稱	數量	材質	規格	加工處理	備註
2I	Terminal	2	Bsp1−1/2H	t=0.8	Sn−plated	Q201−02I
2F	Mandrel	2	Bsp1−1/2H	ø2.35	Sn−plated	Q201−02F
1F	Body	1	Nylon#66			Q201−01F

設計	L,Chun−Ting	890904	品名	系列承認圖	無註記公差	第三角法	請勿實測圖面
製圖	L,Chun−Ting	890904	品號	SWJR−201SE(S)	長度 ±0.2 角度 ±0.2		
描圖	L,Chun−Ting	890904	圖號	A201−00M	比例 1.4:1	單位 mm	
校對							
核准							
採購規範			SWEETA PRODUCTS CORPORATION			檔案號碼	A201−00M